# 令和4年度　第57回島根県高等学校バスケットボール新人大会
# 兼　中国高等学校バスケットボール新人大会島根県予選

## 組　み　合　せ　表

＜ 男 子 ＞

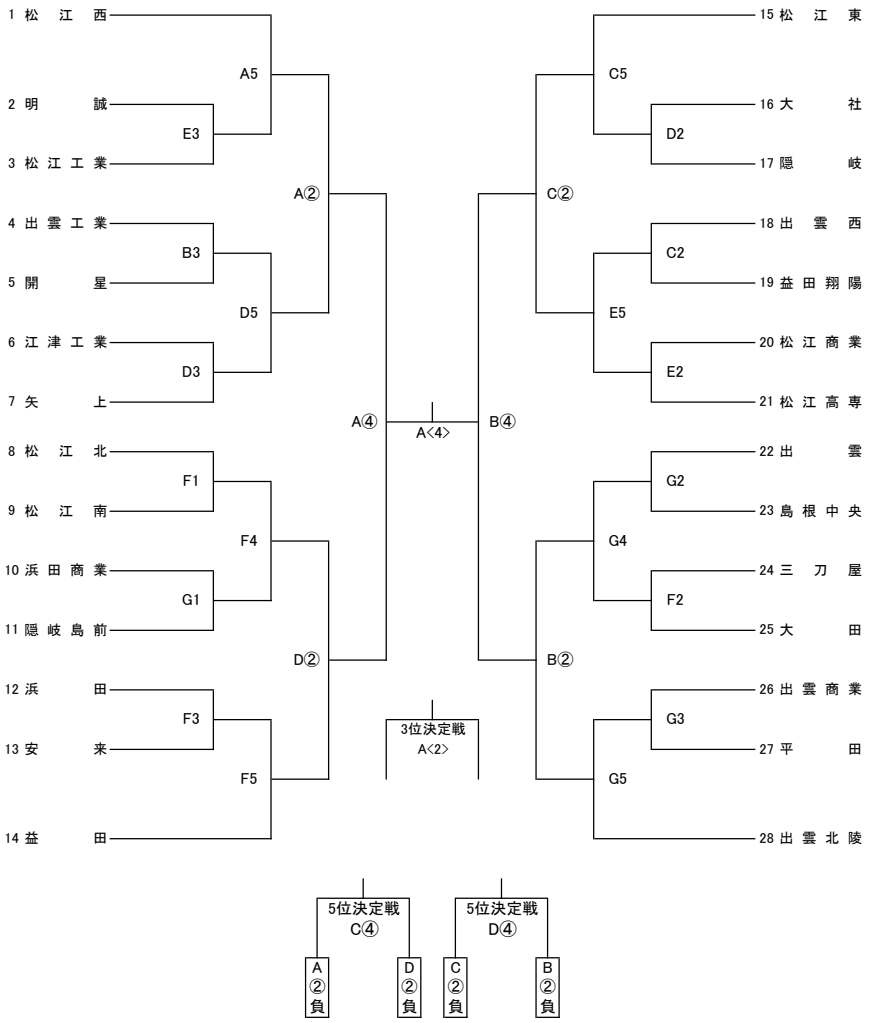


＜ 女 子 ＞

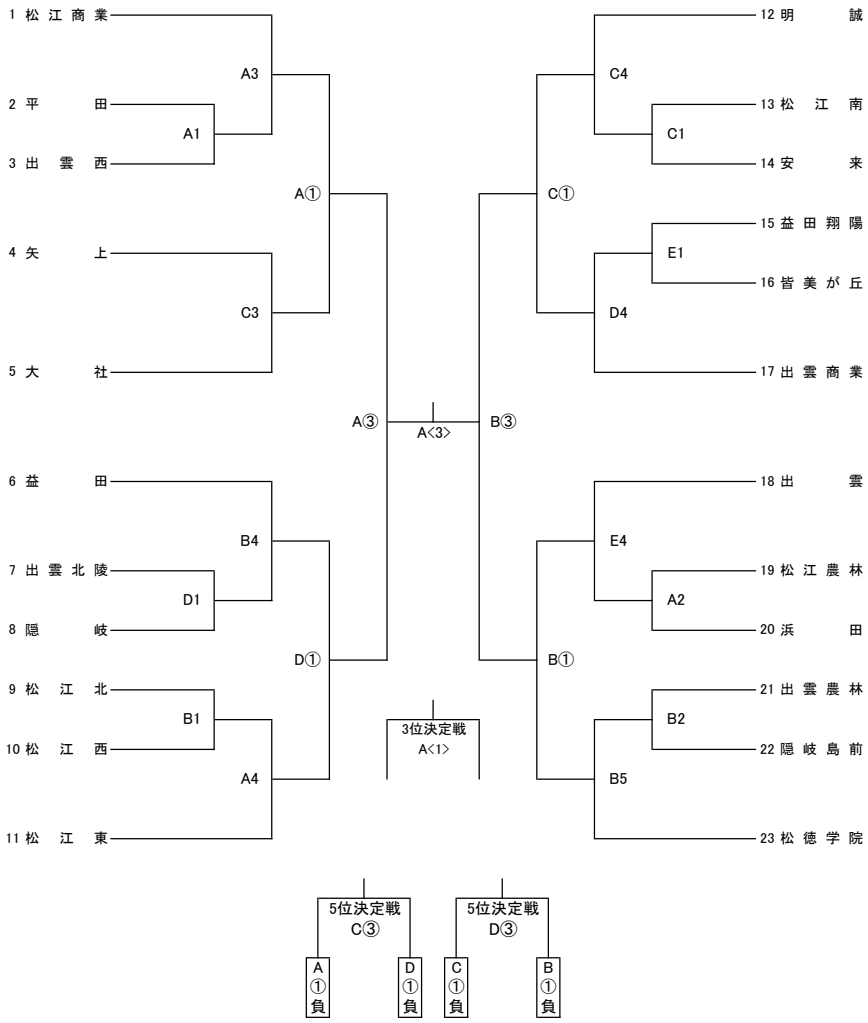


・期　　日　1月13日(金)，　14日(土)：〇印，　15日(日)：◇印
・会　　場　A・B・C・D・E・Mコート＝松江市総合体育館　　F・Gコート＝鹿島総合体育館
・試合時刻　13日(金) ・・・ 1. 10:00～　2. 11:30～　3. 13:00～　4. 14:30～　5. 16:00～
　　14日(土) ・・・ ① 10:00～　② 11:30～　③ 13:00～　④ 14:30～
　　15日(日) ・・・ <1> 10:00～　<2> 11:30～　<3> 13:30～　<4> 15:00～
・ﾍﾞﾝﾁ　組み合わせ上位番号チームがオフィシャルに向かって右側。
・ﾕﾆﾌｫｰﾑ　組み合わせ上位番号チームが淡色。2回戦以後は話し合っても可。
・ﾊｰﾌﾀｲﾑ　1日目は8分、2・3日目は10分とする。

・ｵﾌｨｼｬﾙ　13日(金) ・・・ A1：松江商業女子　B1：開星　C1：大社女子　D1：江津工業
　　E1：松江工業　F1：浜田男子　G1：平田男子
　　2試合目以降は前試合の敗者
　　14日(土) ・・・ 松江地区の高校
　　15日(日) ・・・ 松江地区の高校
・ﾒﾝﾊﾞｰ表　大会中、日ごとに自チーム1試合目1時間前に定められた書式で提出。
　　試合ごとに選手変更・交代があるチームは、毎試合前提出