令和4年度　第57回島根県高等学校バスケットボール新人大会
兼　中国高等学校バスケットボール新人大会島根県予選

＜ 男 子 結 果 ＞

※左から順に1Q, 2Q, 3Q, 4Q,（延長）の得点

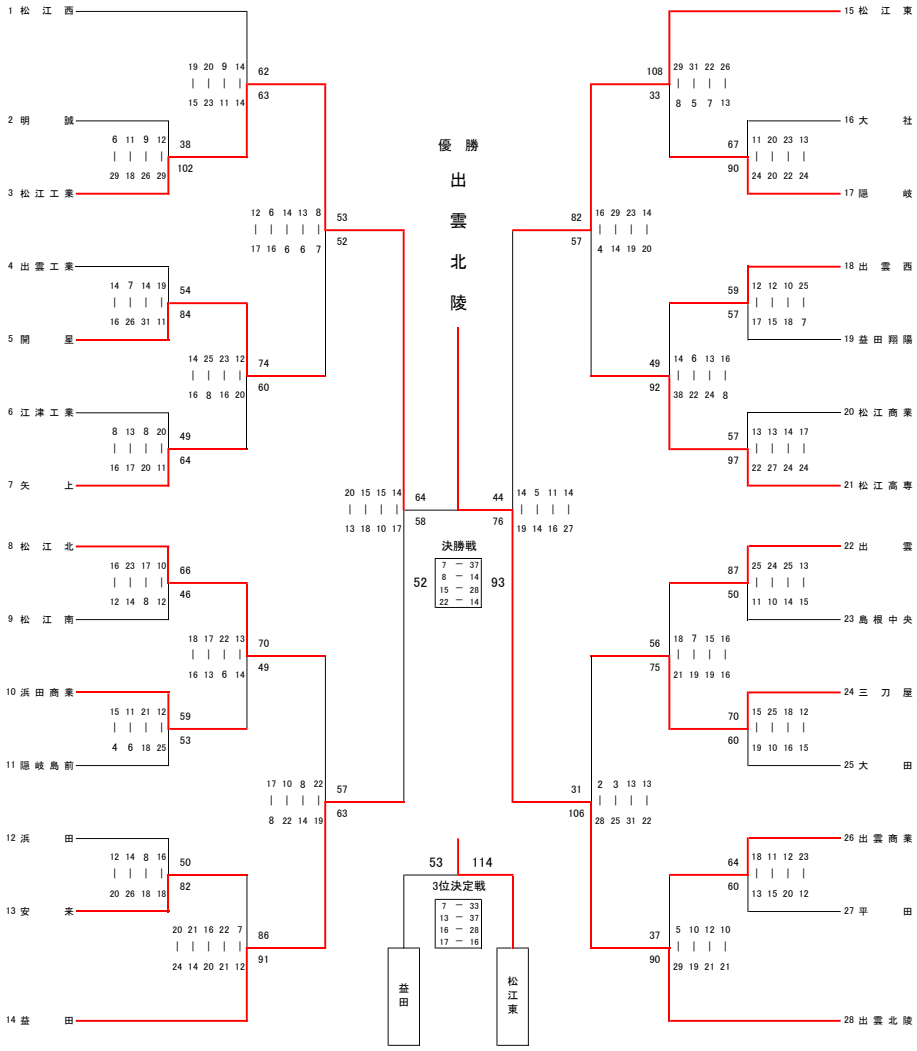

優　勝	出雲北陵（2年ぶり7回目）
2　位	松江工業
3　位	松江東
4　位	益田
5　位	松江北、松江高専
7　位	開星、三刀屋

男子ベスト5

曳野　徳二	（	出雲北陵　）
和田守　隼人	（	出雲北陵　）
米原　樹	（	松江工業　）
高野　慎也	（	松江東　）
大畑　佳己	（	益田　）

＜ 女 子 結 果 ＞

※左から順に1Q, 2Q, 3Q, 4Q,（延長）の得点

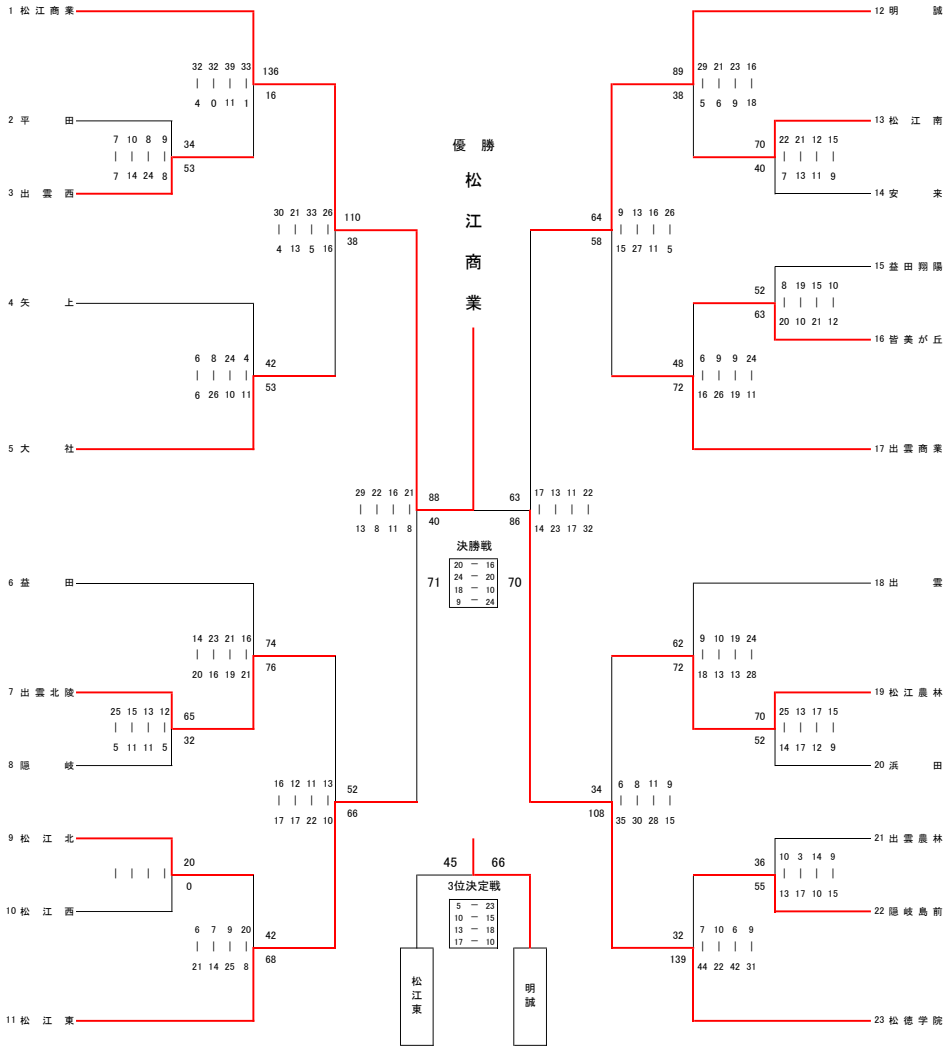

優　勝	松江商業（2年連続37回目）
2　位	松徳学院
3　位	明誠
4　位	松江東
5　位	出雲北陵、出雲商業
7　位	大社、松江農林

女子ベスト5

上野　めい	（	松江商業　）
渡邉　かのん	（	松江商業　）
淺野　凛	（	松徳学院　）
奥田　乃音	（	明誠　）
平井　舞	（	松江東　）