女子　組み合わせ　表

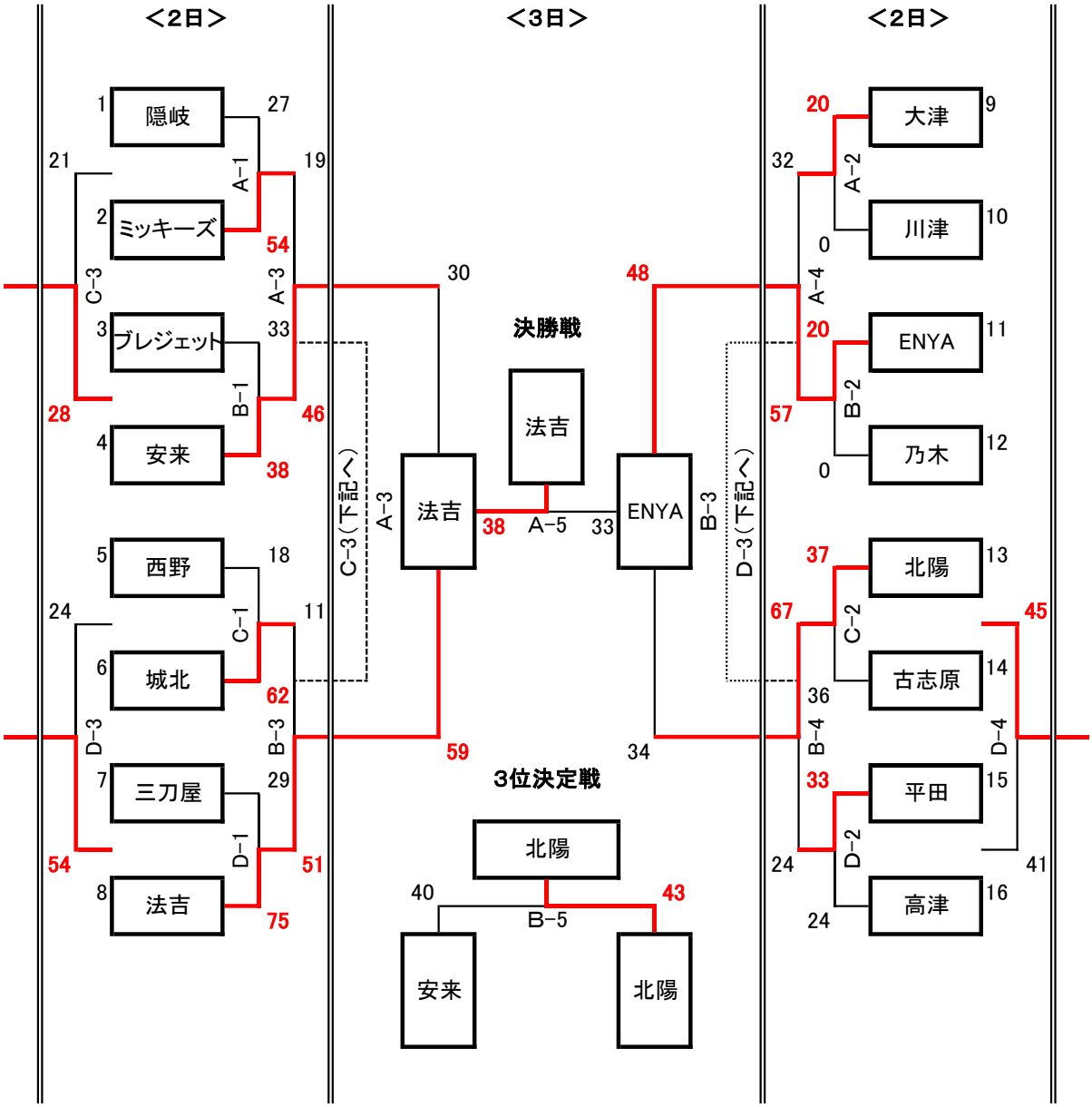

会　　場	A･B･C	⇒	県立浜山体育館（カミアリーナ）	メインアリーナ
	D	⇒	県立浜山体育館（カミアリーナ）	サブアリーナ

2日目交流試合結果

A1	隠岐	22	－	43	西野
B1	ﾌﾞﾚｼﾞｪｯﾄ	36	－	26	三刀屋
C1	大津	46	－	50	古志原
C3	ミッキーズ	27	－	55	城北
D3	大津	41	－	35	平田