# 令和8年度　島根県高等学校総合体育大会　バスケットボール競技会

組　み　合　せ　表

## ＜ 男 子 ＞

29日(金)　30日(土)　31日(日)　5日(金)　6日(土)　5日(金)　31日(日)　30日(土)　29日(金)

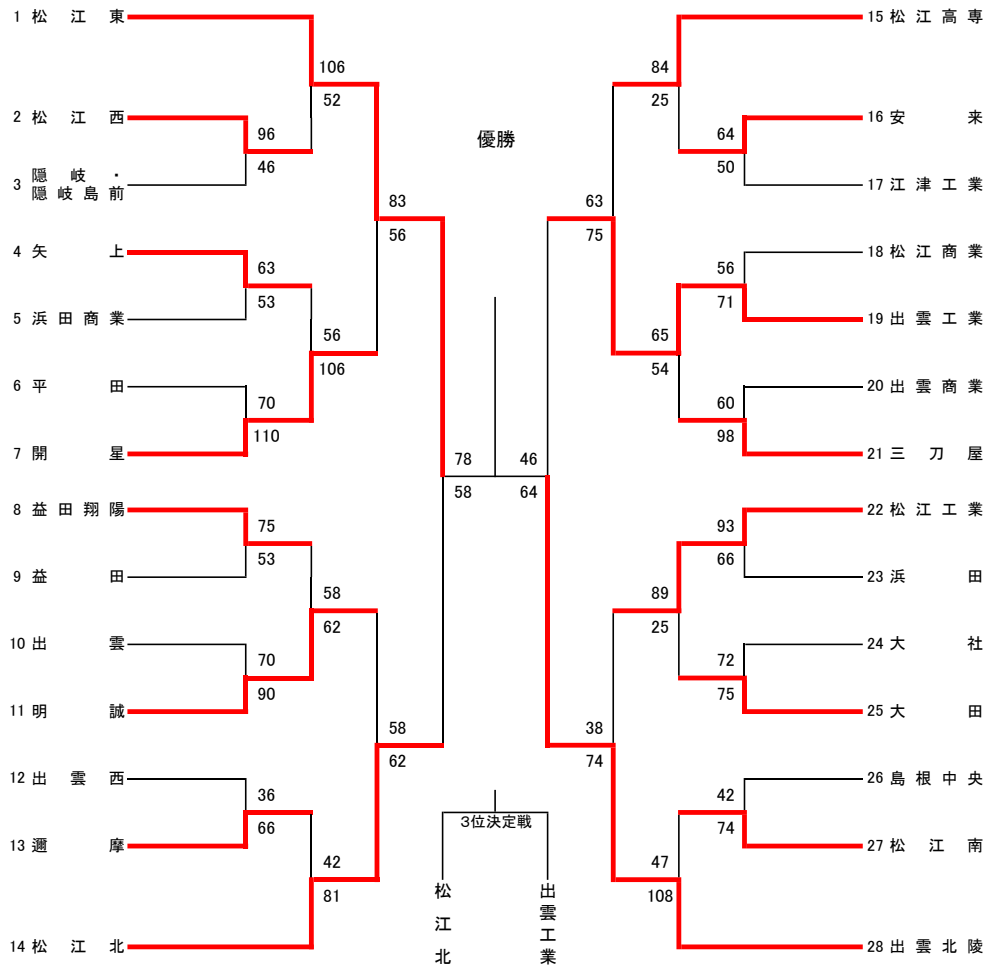


## ＜ 女 子 ＞
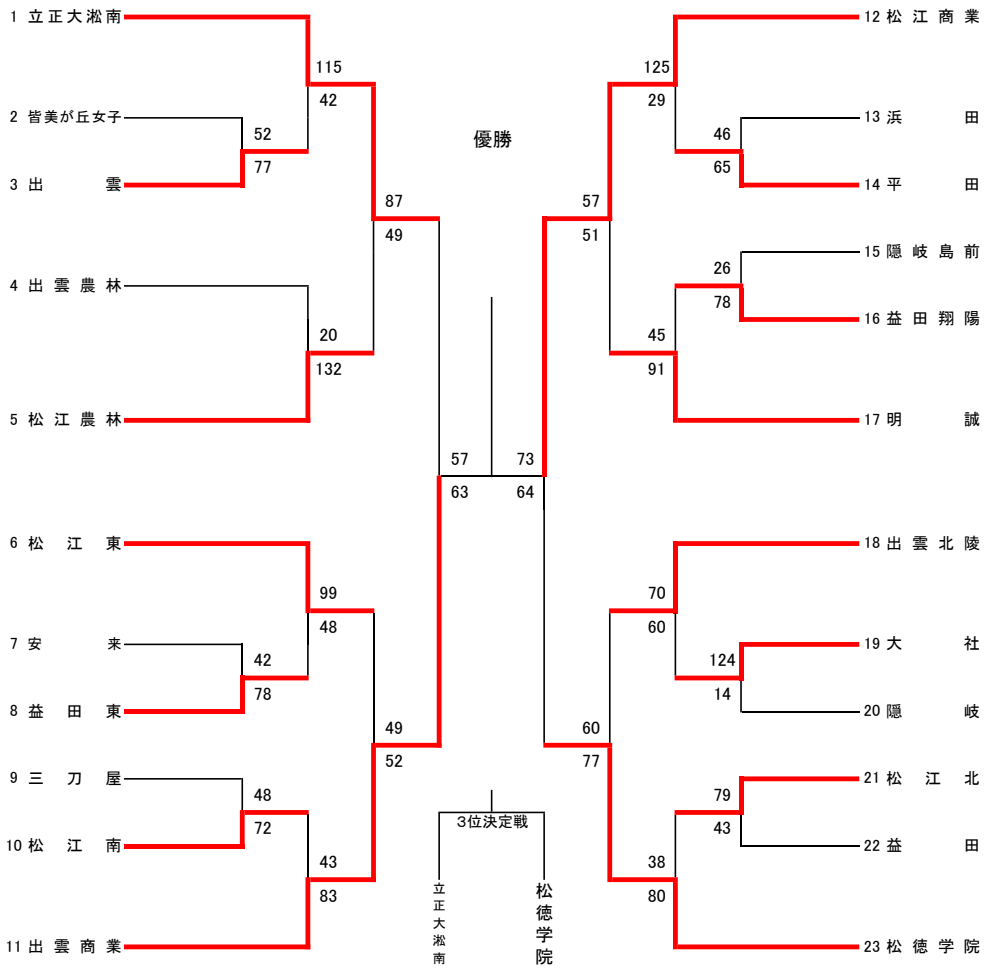
29日(金)　30日(土)　31日(日)　5日(金)　6日(土)　5日(金)　31日(日)　30日(土)　29日(金)